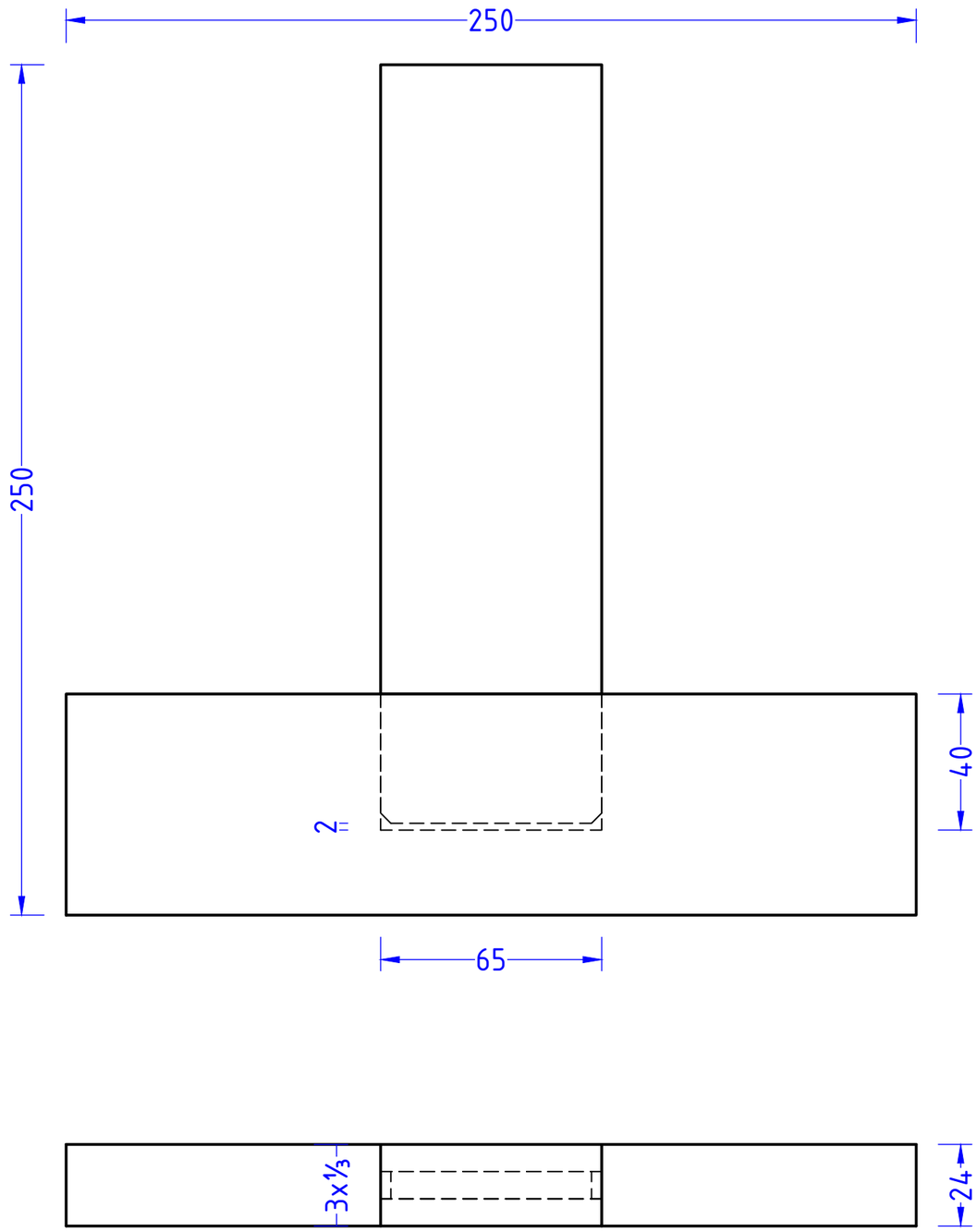

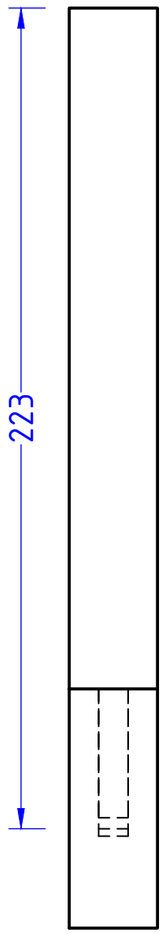

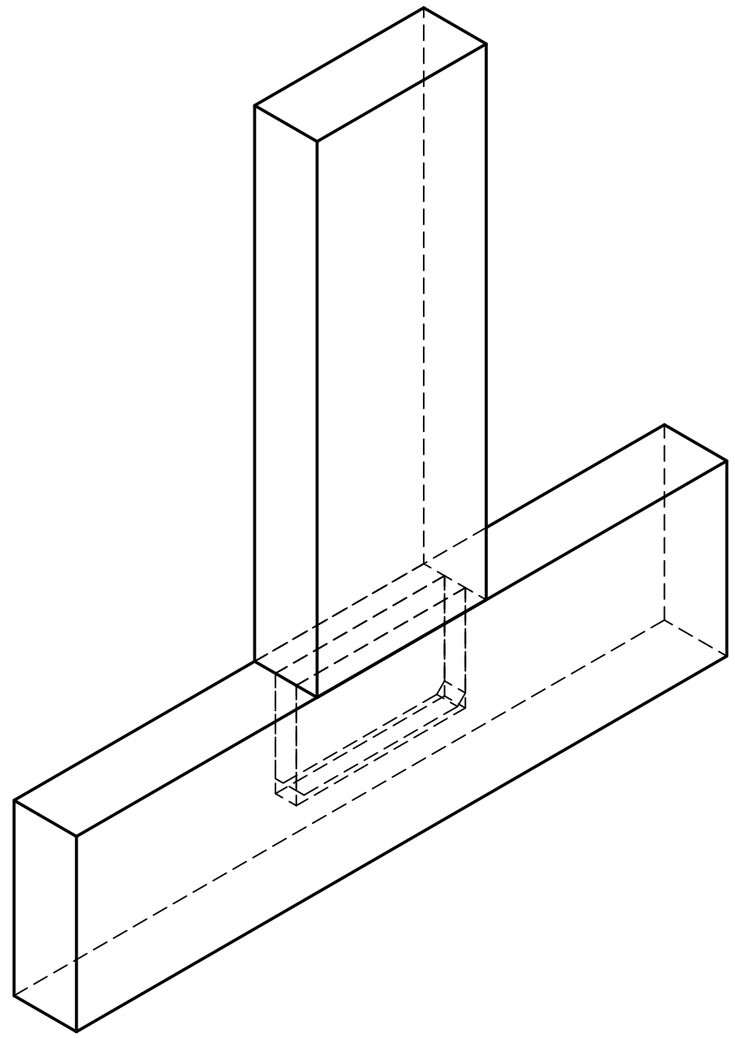

	Datum	Name	Kreisvolkshochschule Cochem-Zell
Gezeichnet	16.08.2023	Thomas	Ravenéstr. 17
Geprüft	08.11.2023	Thomas	56812 Cochem

M= 3:5 [mm]	AutoCAD-Übungen: Holzverbindungen Gestemmter Zapfen	Zeichnung 4-5-B